КЛАПАН ЭЛЕКТРОМАГНИТНЫЙ
2/2-ходовой нормально закрытый комбинированного действия нержавеющий

21IH3K1V150 ÷ 21IH8K1V400

Клапаны электромагнитные 2/2-ходовые нормально закрытые комбинированного действия (с принудительным подъемом мембраны) из нержавеющей стали AISI 316 моделей **21IH3K1B150÷21IH8K1B400** применяются в химической и др. отраслях промышленности для автоматического перекрытия потоков воды, воздуха, кислот, щелочей, минеральных масел, дизельного топлива, бензина, керосина и др. жидких и газообразных сред.

Клапаны комбинированного действия используются в открытых и закрытых системах не требующих минимального перепада давления(например, для опустошения емкостей).

Максимально допустимое давление на входе: 16 bar(16 кгс/см^2)

Минимальный перепад давления между входом и выходом: 0 bar (0 кгс/см^2)

Максимальная вязкость: 12 сСт

Напряжение питания, V: ~12, 24,110, 220, 380 (50Hz)
(другой вольтаж по запросу) –12, 24, 110

Температура окружающей среды:

электромагнит класса F −10 + 60 ^{O}C
электромагнит класса H −10 + 80 ^{O}C

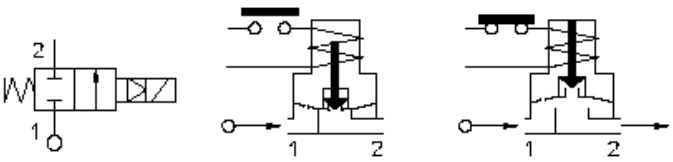

время открытия - 60 мсек
время закрытия - до 600 мсек
ресурс работы - 400 000 циклов

Таблица применяемости

Материал мембраны	Температура	Среда
V=FKM (фторэластомер, витон)	− 10 + 140 ^{O}C	Деминерализованная вода, воздух, кислород*, кислоты, щелочи, минеральные масла, бензин, керосин, дизтопливо и др. нефтепродукты
B=NBR (нитрил-бутадиеновый каучук)	− 10 + 90 ^{O}C	Вода, воздух, инертные газы, дизтопливо и др. нефтепродукты

Спецификация

Присоединение, дюйм	Код	Диаметр отверстия, мм	Kv, l/min	Потребляемая мощность, Вт	Рабочее давление, bar		
					ΔPmin	ΔPmax = Pвх − Pвых	
						Переменный ток	Постоянный ток
G 3/8″	21IH3K1**V**150	15	40	8	0	14	6
				12		–	14
G 1/2″	21IH4K1**V**160	16	50	8		14	6
				12		–	14
G 3/4″	21IH5K1**V**200	20	60	8		14	6
				12		–	14
G 1″	21IH6K1**V**250	25	140	8		14	3
				12		–	8
				14		–	14
G 1 1/4″	21IH7K1**V**350	35	300			14	–
G 1 1/2″	21IH8K1**V**400	40	340			14	–

При использовании различных материалов мембраны буква в коде, выделенная жирным шрифтом, меняется согласно таблице применяемости.

* При исполнении клапана для кислорода в названии кода добавляется …**-OX**.
Например: 21IH4K1**V**160-OX

Применяемые материалы

Корпус (1)	нержавеющая сталь AISI 316 (аналог12Х18Н10)
Арматурная трубка (2)	нержавеющая сталь AISI 316
Плунжер	нержавеющая сталь AISI серии 400
Пружина	нержавеющая сталь AISI серии 300
Мембрана (3)	FKM, NBR

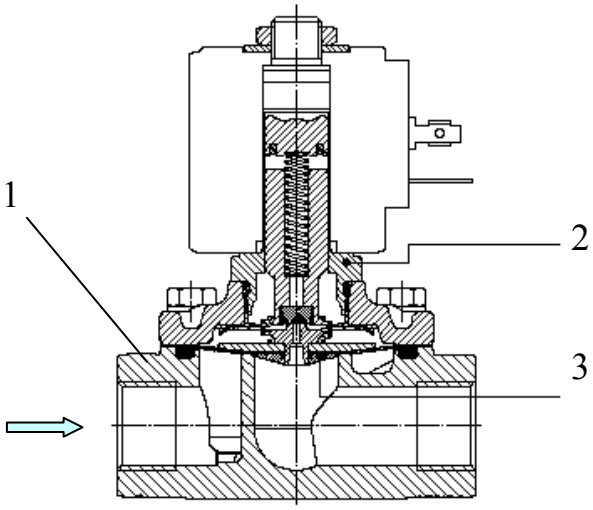

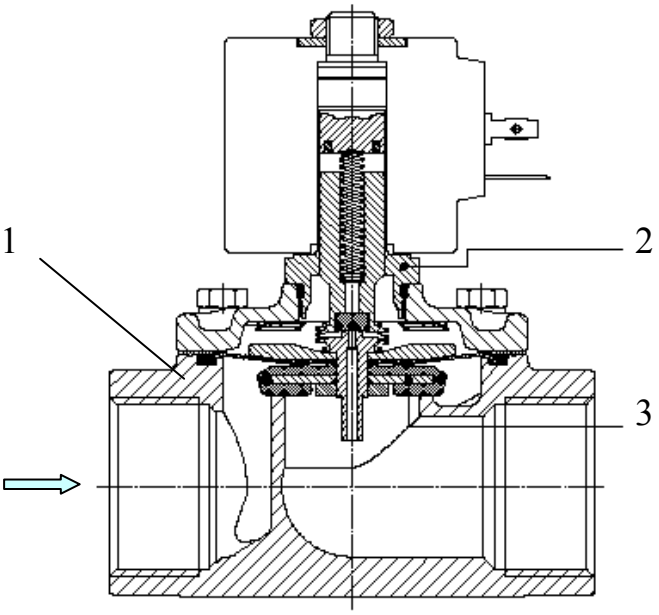

Габаритные размеры

мм

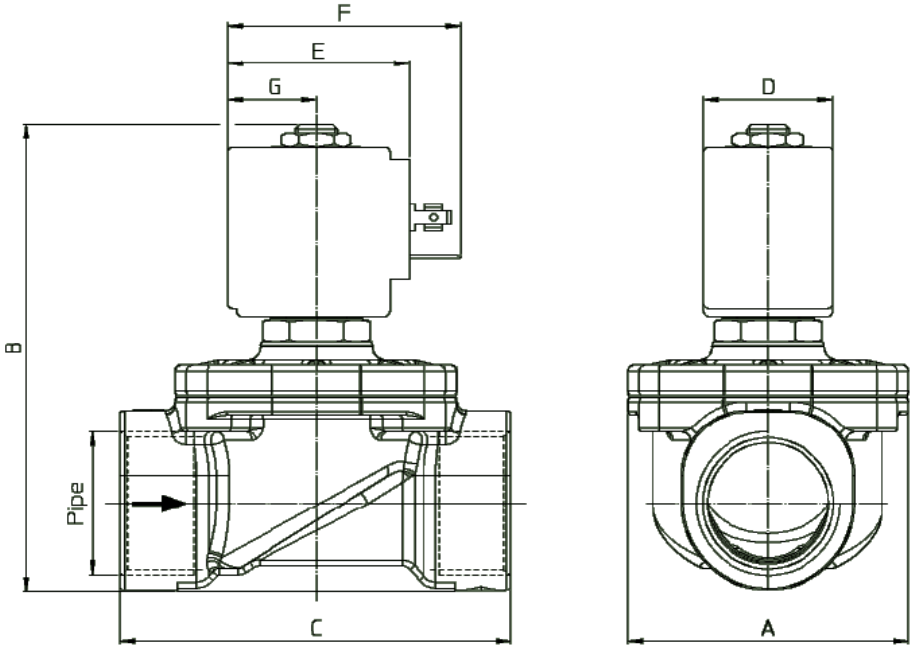

Потребляемая мощность			Тип катушки	D	E	F	G
W ⎓	Удержание ~VA	Пуск ~VA					
8 W	14,5	25	B	30	42	54	20,5
12 W	23	35	U	36	48	60	23,5
14 W	27	43	G	52	55	67	25

Код	G дюйм	A	B	C
21IH3K1**V**150	3/8″	52	92	68
21IH4K1**V**160	1/2″			
21IH5K1**V**200	3/4″	58	100	75
21IH6K1**V**250	1″	65	109	90
21IH7K1**V**350	1 1/4″	94	126	128
21IH8K1**V**400	1 1/2″			

CE Approval

(Pressure Equipment Directive 97/23/CE)

for S.V. 21IH7÷21IH8