TRiNOX

г. Киев, ул. Оранжерейная, 1
+38-068-47-46-437
https://fiting.top/

НЕРЖАВЕЮЩИЙ ЗАТВОР ДИСКОВЫЙ Р-С

Основные параметры

Присоединение: резьба-сварка
Стандарт: присоединение согласно DIN 11850
Материал: из нержавеющей стали AISI304/AISI316
Максимальное рабочее давление: 16 бар

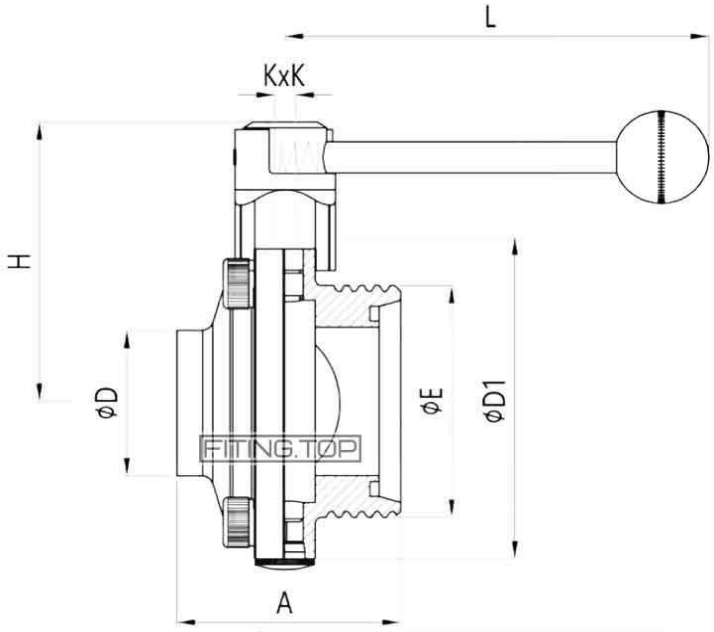

Dn	H, мм	E	D, мм	KxK, мм	A, мм	D1, мм	L, мм
25	79,5	Rd52x1/6"	28	8x8	66	78	137,5
32	83,5	Rd58x1/6"	34	8x8	66	86	137,5
40	85	Rd65x1/6"	40	8x8	70	95	137,5
50	93	Rd78x1/6"	52	8x8	76	108	137,5
65	102	Rd95x1/6"	70	8x8	80	125	137,5
80	114	Rd110x1/8"	85	10x10	84	140	185
100	124	Rd130x1/8"	104	10x10	104	160	185
125	---	---	---	---	---	---	---
150	---	---	---	---	---	---	---